Filigrandecken-Pfosten

verzinkt

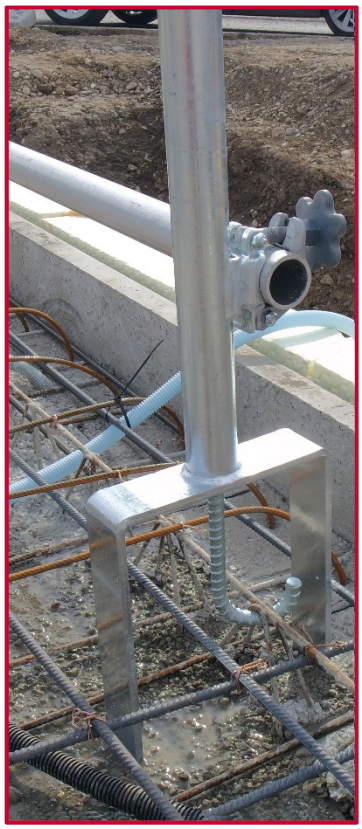

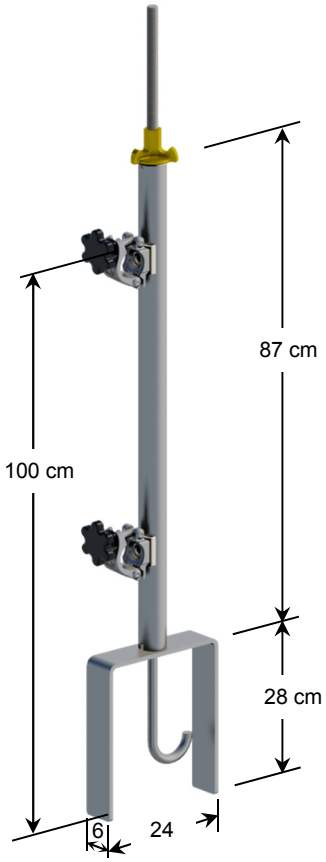

Die Filigrandecken-Pfosten sind zur ausschließlichen Verwendung auf so genannten Halbfertigteildecken (Filigranplatten) geprüft bzw. vorgesehen. Dazu müssen sie an den Filigran-E-Gitterträgern verankert werden.

- Die Filigrandecken-Pfosten können **parallel bzw. quer** zu den Filigrandecken-E-Gitterträger angeordnet werden
- Pfosten aus 48,3 mm Rundrohr zum variablen Anschließen von **Gerüstkupplungen** für den Anschluß von z.B. Eckgeländerrohren
- Der gebogene DW-Widerhaken kann **ringsum gedreht** werden, obige Wirbelmutter als Kontermutter zum Sichern
- **Einteilige** Konstruktion mit angebrachten Kupplungen zum einfachen Anschluß von zwei Gerüstrohren als Geländer- und Mittelholm **ohne** Werkzeug
- Die Kupplungen können ausreichend von Hand angezogen werden
- Diese Absturz-Sicherungseinrichtung kann bereits nach der Plattenanlieferung auf dem LKW montiert werden, so dass bei der Verlegung an den entsprechenden Absturzkanten ein Geländer vorhanden ist
- Als Absturzsicherung an Decken-Außenrändern wenn kein Gerüst vorhanden ist

Typ	ca. Gewicht	Art.-Nr.
Filigrandecken-Pfosten	10,0 kg	**7032.023**
Gerüstrohr Alu 4 m	6,0 kg	**4601.400**

Technische Änderungen vorbehalten, Januar 2022!

Seitenpfosten

Wir bieten Ihnen eine große Bandbreite unterschiedlicher Seitenpfosten für die Ausgestaltung verschiedener Geländertypen.

- Ausgelegt für zwei Seitenschutzbretter bis max. 40 mm je Brett / Bohle
- Anschluss von Gerüstkupplungen möglich d = 48,3 mm

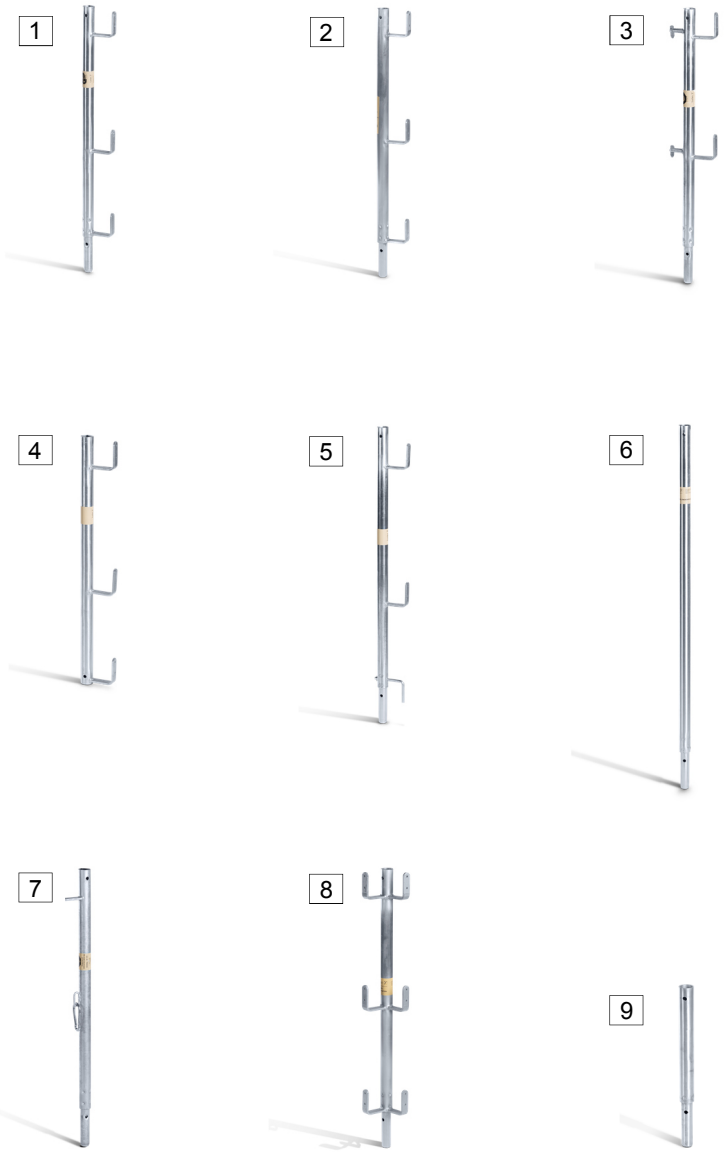

	Typ	ca. Gewicht	Art.-Nr.
1	Seitenpfosten verzinkt	4,3 kg	7902.003
2	Seitenpfosten Alu	2,0 kg	7902.013
3	Universalpfosten m. Bretthalteb. u. Kippstift	4,8 kg	7903.001
4	Seitenpfosten ohne Rohrverbinder	4,0 kg	7902.008
5	System-Geländerpfosten m. 2 Bretthalteb.	5,3 kg	7032.022
6	System-Geländerpfosten, 1,40 m	5,4 kg	7032.016
7	Geländerpfosten für Dachfang	4,8 kg	7904.030
8	Alu-Eckpfosten	2,5 kg	7038.004
9	Aufsteckling 0,40 m	2,9 kg	7032.017

Technische Änderungen vorbehalten, Januar 2022!

Layher
Einfach konstruktiv. Die Bautechnik.

Layher Bautechnik GmbH
Industriegebiet Ulm-Nord
Im Lehrer Feld 61
D-89081 Ulm

Telefon (07 31) 40 06-0
Telefax (07 31) 40 06-14 100
info@layher-bautechnik.de
www.layher-bautechnik.de

Ihr persönlicher Ansprechpartner: