Stahl-Gerüststütze

verzinkt

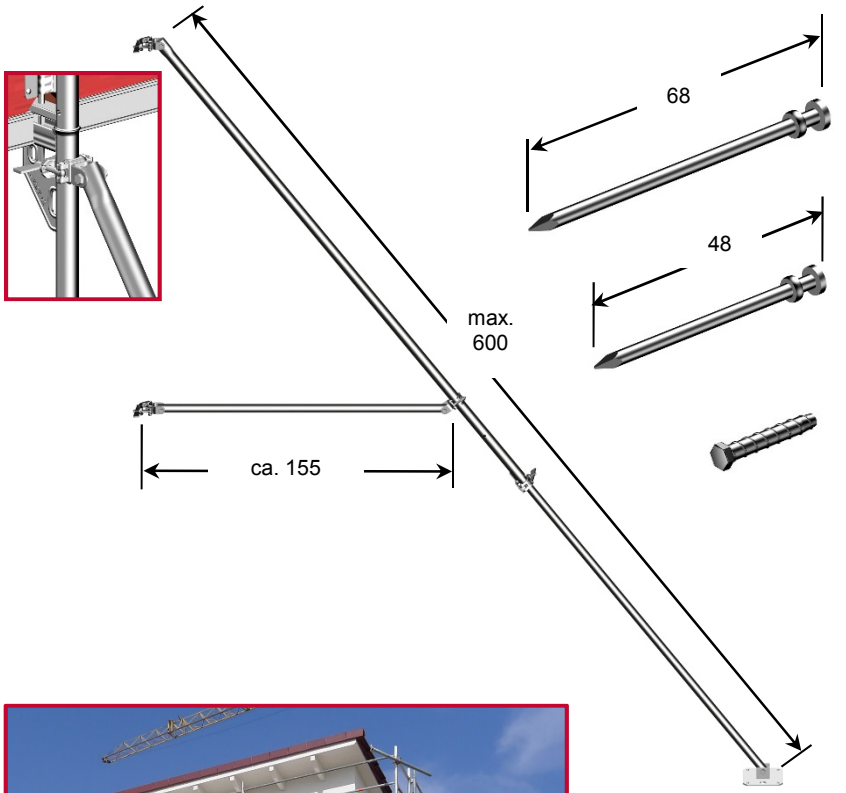

Die moderne Architektur mit ihren Glas- und Blechfassaden, macht sich keine Gedanken, wie der Handwerker sein Gerüst standsicher stellen und verankern soll.
Um diesem Hindernis entgegenzuwirken und den Gerüstaufbau noch einfacher zu machen, wurde die **Layher-Gerüststütze 6 m** entwickelt.

- Statischer Nachweis für oberste Gerüst-**Standhöhe von 6,20 m** vorhanden. Bei Eigenkonstruktionen mit Gerüstrohren fehlt diese Sicherheit des Nachweises
- Die stufenlos verstellbaren Gerüststützen werden i. d. Regel am Knotenblech des 2. Rahmens angekuppelt, unsere **Länge bis 6 m** dient zum Ausgleich bei Bodenunebenheiten (Hanglage)
- Mit ca. 3,50 m **geringe** Transportlänge
- Anschlüsse mit zugelassenen **Keilkupplungen**
- Fußplatte **mit Verankerungslöcher** für 2 Erdnägel massiv oder 4 Betonschrauben WSA 12 x 90
- Verankerung am Boden mit Erdnägeln für sicheren Stand
- Einfache Entfernung der Erdnägel mit dem Erdnagelzieher

Typ	ca. Gewicht	Art.-Nr.
Stahl-Gerüststütze 6 m	28,4 kg	**4032.600**
Erdnagel massiv	1,8 kg	**4032.100**
Erdnagel massiv maxi	2,4 kg	**4032.300**
Betonschraube W-BS/S12 10 x 90, Verpack-E. 25 Stk.		**7904.023**
Erdnagelzieher	8,0 kg	**4032.200**

Technische Änderungen vorbehalten, Januar 2022!

Layher
Einfach konstruktiv. Die Bautechnik.

Layher Bautechnik GmbH
Industriegebiet Ulm-Nord
Im Lehrer Feld 61
D-89081 Ulm

Telefon (07 31) 40 06-0
Telefax (07 31) 40 06-14 100
info@layher-bautechnik.de
www.layher-bautechnik.de

Ihr persönlicher Ansprechpartner:

Sonstige Gerüstanwendungen

Weitere Anwendungs-Möglichkeiten für das Layher AllroundGerüstsystem.

Traggerüste

- Das hoch belastbare AllroundGerüst ist das ideale System für Traggerüste aller Art
- Optimale Anpassung an Gelände
- Mit minimalem Materialeinsatz haben sie hohe Lasten im Griff
- Hohe Passgenauigkeit dank zertifizierter Qualitätsfertigung

Bau- und Werbeschilder

- Konstruktion mit Ballast oder Fundament
- Als vorübergehende oder dauerhafte Einrichtung
- Aufwertung des Erscheinungsbildes der Baustelle oder des Lagerplatzes
- Wiederkehrende Konstruktionen erhöhen die Wirtschaftlichkeit

Fahr- und Raumgerüste

- Individuelle Gerüstgrößen möglich
- Wiederkehrende Auf- und Abbauarbeiten entfallen
- Bequemes Arbeiten, Bewegungsfreiheit, Mitnahme von Werkzeug und Material

Technische Änderungen vorbehalten, Januar 2022!