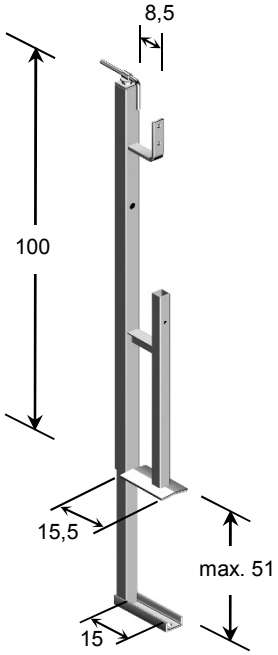

Schraubschutz-Geländerzwinge

verzinkt

Mit der Layher Schraubschutz-Geländerzwinge werden sichere Geländer (nach DIN EN 13374-A) an allen freien Rändern wie Balkonplatten, Podesten u. a. sicher und schnell erstellt.

- Für Bauteilstärken **bis 50 cm**
- Innenliegende Gewindeverstellung – dadurch **gleichbleibende** Pfostenhöhe
- Pfostenabstand **max. 3,00 m** bei bauseitigen Seitenschutzbrettern mit 20 x 4 cm
- Einsatzhöhe **max. 40 m** über Gelände

Typ	ca. Gewicht	Art.-Nr.
Schraubschutzgeländerzwinge, verzinkt	8,2 kg	**7032.008**

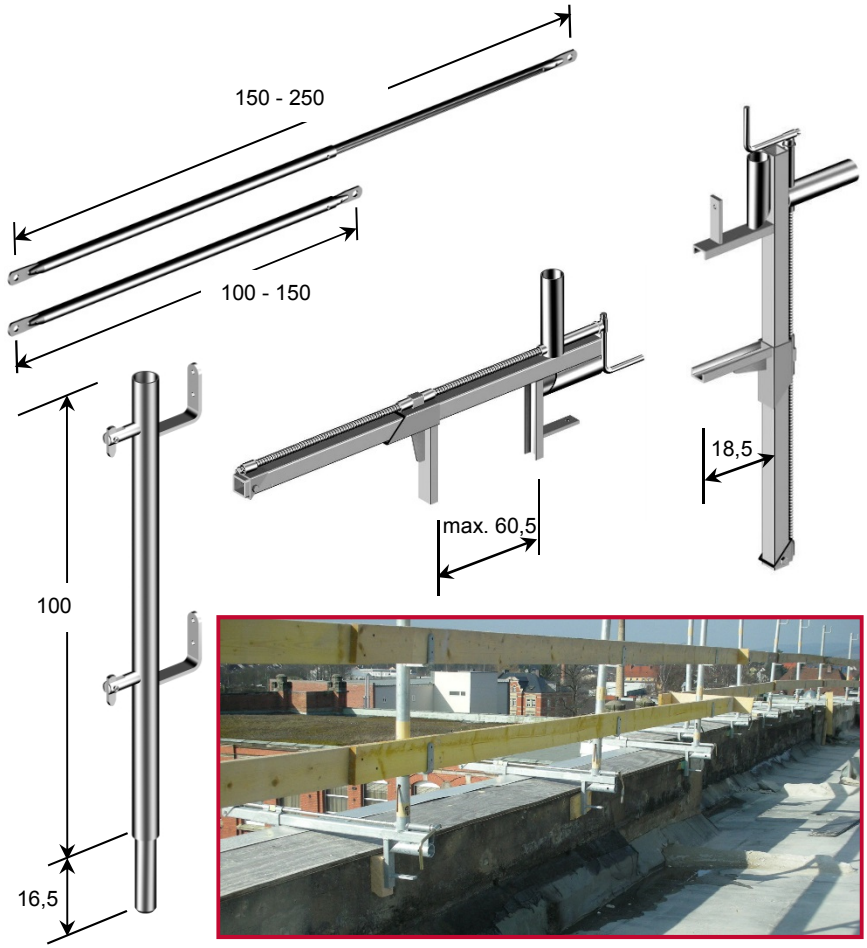

Multizwinge

verzinkt

Die Layher Multizwinge hat ihre Bezeichnung durch **Mehrfachfunktion**.

- Einsatz als Geländer-, Brüstungs- oder Schal- bzw. normale Schraubzwinge (nach DIN EN 13374-A)
- 2 Seitenschutzaufnahmen für die Klemmung an der Decke **oder** Brüstung vorhanden
- Pfostenabstand **max. 3,00 m** bei bauseitigen Seitenschutzbrettern mit 20 x 4 cm
- Mit den Geländerholmen teleskopierbar ist die Gefahr von Rissen, Fäulnis o. a. wie bei bauseitigen Seitenschutzbrettern ausgeschlossen, um die Sicherheit für den Anwender und Unternehmer zu gewährleisten
- Einsatzhöhe **max. 40 m** über Gelände

Typ	ca. Gewicht	Art.-Nr.
Multizwinge	8,0 kg	**7029.004**
Universalpfosten m. Bretth. + Kippstift, ver.	4,8 kg	**7903.001**
Geländerholm teleskop. verz. 1,50 – 2,50 m	6,2 kg	**7032.002**
Geländerholm teles. kurz verz. 1,00 – 1,50 m	3,8 kg	**7032.007**

Technische Änderungen vorbehalten, Januar 2022!

Systemgeländer

verzinkt

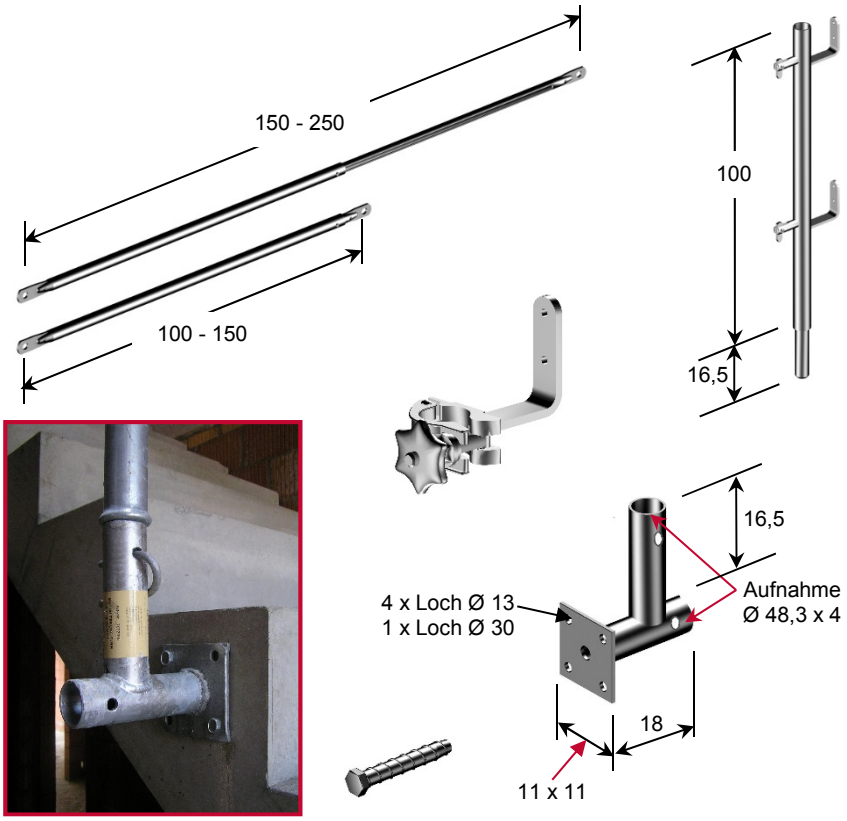

Das Geländer (DIN EN 13374-A) mit System bringt Sicherheit für jede Baustelle.

- Pfostenabstand von 1,00 m – 2,50 m **ohne Raster** frei wählbar
- Einfache Geländermontage – bei Bedarf (z. B. Öltanktransport) **aus- und wieder einhängen**. Kann auch von Nachgewerken problemlos erledigt werden
- Der Universalpfosten hat zusätzlich **Bretthaltebügel,** um einen konventionellen Seitenschutz mit Brettern zu ermöglichen
- Die besondere Konstruktion der Halterung für Treppenwange lassen auch **ungehinderte Belagsarbeiten** (z. B. Fliesen) zu. Ergänzend dazu kann diese Pfostenaufnahme um 90° (zur Deckenbefestigung) gedreht werden
- **Einfache Befestigung** der Halterung für Treppenwange durch je 2 Betonschrauben WSA 12 x 90. Ohne zusätzliche Dübel

Typ	ca. Gewicht	Art.-Nr.
Universalpfosten mit Bretth. u. Kippstift	4,8 kg	**7903.001**
Halterung für Treppenwange	1,4 kg	**7032.005**
Seitenschutz Bordbretthalter	1,1 kg	**7901.001**
Geländerholm teleskop. verz. 1,50 – 2,50 m	6,2 kg	**7032.002**
Geländerholm teles. kurz verz. 1,00 – 1,50 m	3,8 kg	**7032.007**
Betonschraube W-BS/S 12 10 x 90, Verpack-E. 25 Stk.		**7904.023**

Technische Änderungen vorbehalten, Januar 2022!

Layher
Einfach konstruktiv. Die Bautechnik.

Layher Bautechnik GmbH
Industriegebiet Ulm-Nord
Im Lehrer Feld 61
D-89081 Ulm

Telefon (07 31) 40 06-0
Telefax (07 31) 40 06-14 100
info@layher-bautechnik.de
www.layher-bautechnik.de

Ihr persönlicher Ansprechpartner: