Teleskophalter

verzinkt

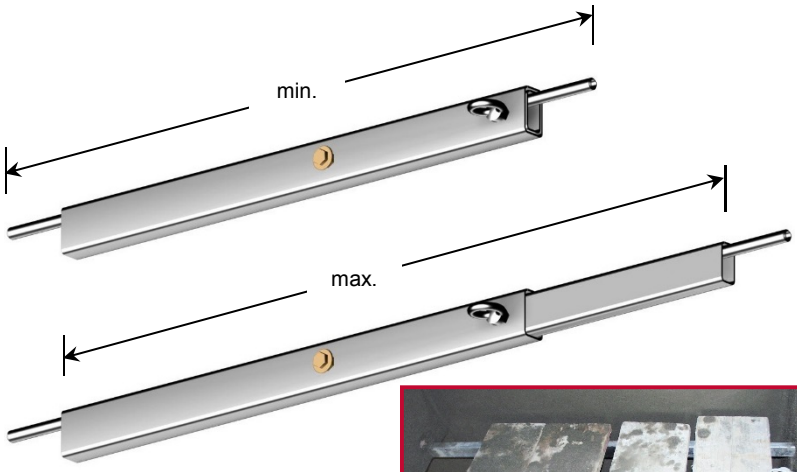

Untersicht

Der Layher Teleskophalter ist – in Verbindung mit Gerüstbohlen – eine **schnell erstellte Arbeitsplattform** in hohen Treppenhäusern, Aufzugschächten o. ä.

- **Einfache Montage** –
  - 2 Löcher mit d = 20, l = 120 mm in Wand (auch Ziegel) bohren
  - Teleskophalter einseitig in Loch einstecken, auseinanderziehen und in 2. Loch einstecken, arretieren
  - mit Gerüstbohlen belegen
- **Hohe Tragfähigkeit**, von 320 kg (Typ 2,90) bis 1000 kg (Typ 1,00 bzw. 1,30)
- **Variabel** auf jede normale Treppenhausbreite
- Auch als Absperrung z. B. in Türleibungen oder Schächten einsetzbar

Typ	min./max.	ca. Gewicht	Art.-Nr.
Teleskophalter 1,00	80 – 106 cm	7,0 kg	**7012.020**
Teleskophalter 1,30	107 – 130 cm	9,0 kg	**7012.016**
Teleskophalter 1,70	132 – 170 cm	11,0 kg	**7012.017**
Teleskophalter 2,10	152 – 210 cm	13,0 kg	**7012.018**
Teleskophalter 2,90	192 – 290 cm	17,0 kg	**7012.019**

Technische Änderungen vorbehalten, Januar 2022!

Layher
Einfach konstruktiv. Die Bautechnik.

Layher Bautechnik GmbH
Industriegebiet Ulm-Nord
Im Lehrer Feld 61
D-89081 Ulm

Telefon (07 31) 40 06-0
Telefax (07 31) 40 06-14 100
info@layher-bautechnik.de
www.layher-bautechnik.de

Ihr persönlicher Ansprechpartner:

Hohlwandkonsole 70 / Hohlwand-Seitenschutz-adapter

verzinkt

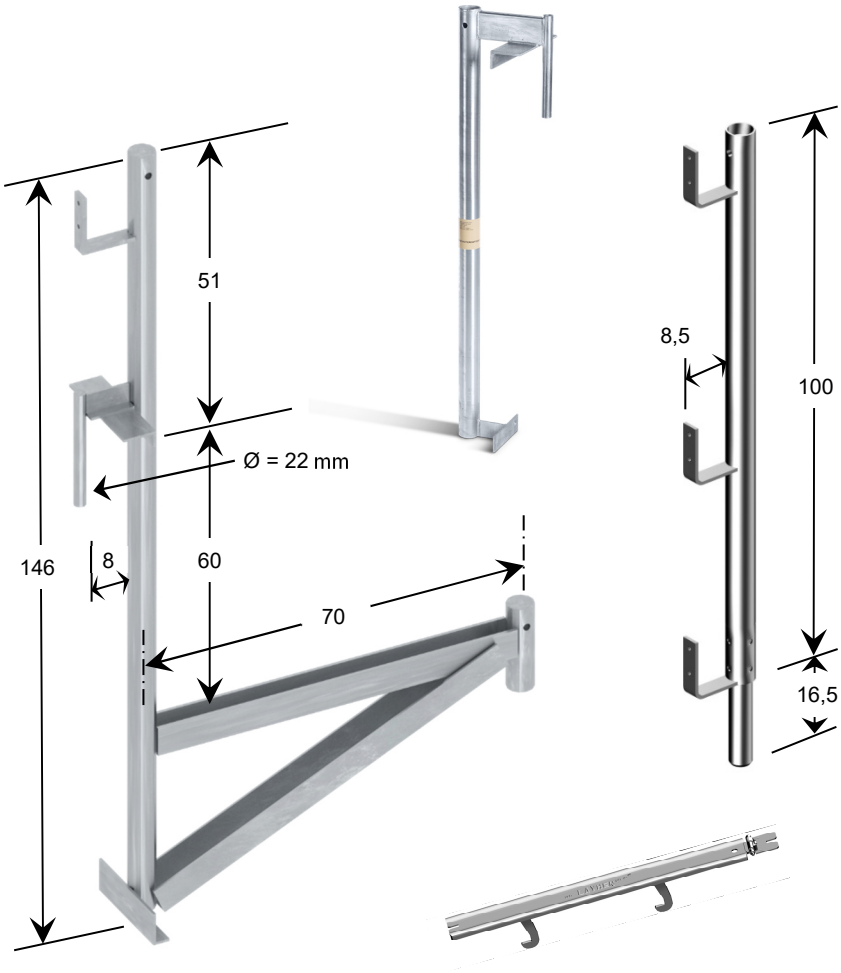

Die Layher Hohlwandkonsole 70 – ein schnell erstelltes Betoniergerüst für ihre Hohlwände.

- Einfache bzw. schnelle Montage an bewehrten Hohl- bzw. FT-Wänden bis 7,5 cm Stärke.
  Konsolen über die Wände hängen, Einhängehaken mit bauseitigem Leerrohr (inkl. Verschlussstopfen) versehen, mit Layher Gerüstböden bzw. systemfreien Gerüstbohlen belegen – fertig!
- Die Layher Gerüstböden können mit der U-Boden-Sicherung gegen unbeabsichtigtes Abheben gesichert werden
- Mit Seitenpfosten für einen 3-teiligen bauseitigen Geländerschutz „innen und aussen“ erweiterbar
- 1 Brett 15 x 3 cm (bis 2 m Pfosten-Abstand) bzw. 20 x 4 cm (bis 3 m) kann gegen den inneren Absturz ohne weiteres Zubehör in den zusätzlich angebrachten Bretthaltebügel eingelegt werden

Typ	ca. Gewicht	Art.-Nr.
Hohlwandkonsole 70	9,5 kg	**7011.016**
U-Boden-Sicherung T8 0,732 m	1,3 kg	**2635.073**
Hohlwand-Seitenpfosten verzinkt	4,3 kg	**7902.003**
Hohlwand-Seitenschutzadapter	5,5 kg	**7990.070**

Technische Änderungen vorbehalten, Januar 2022!